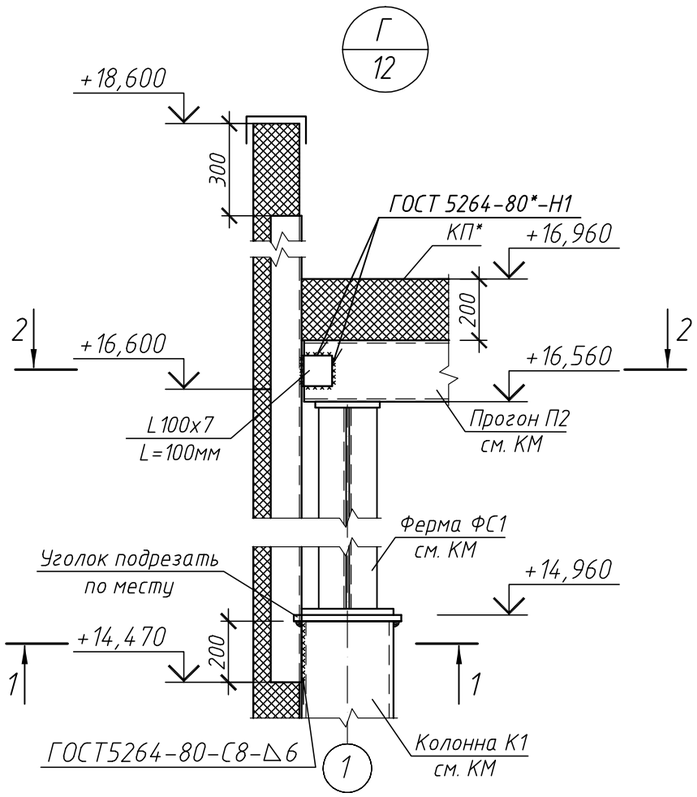

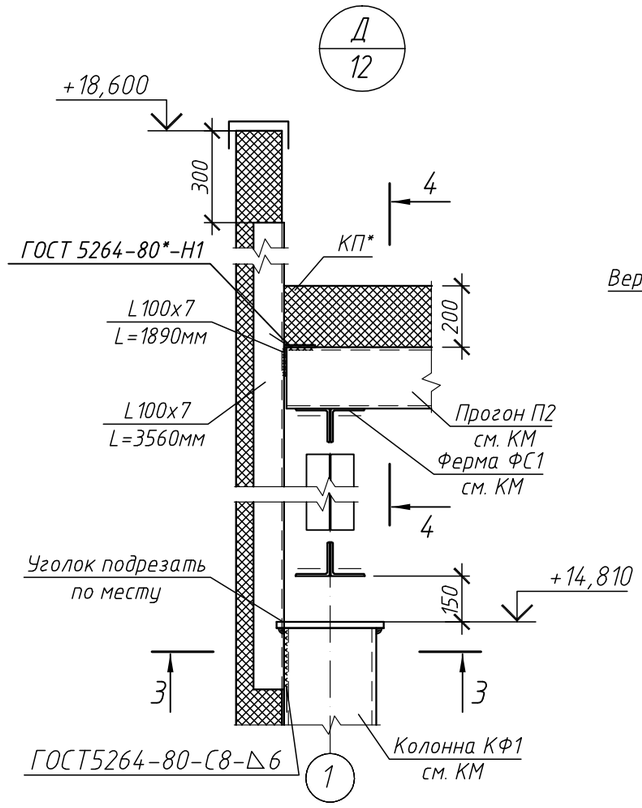

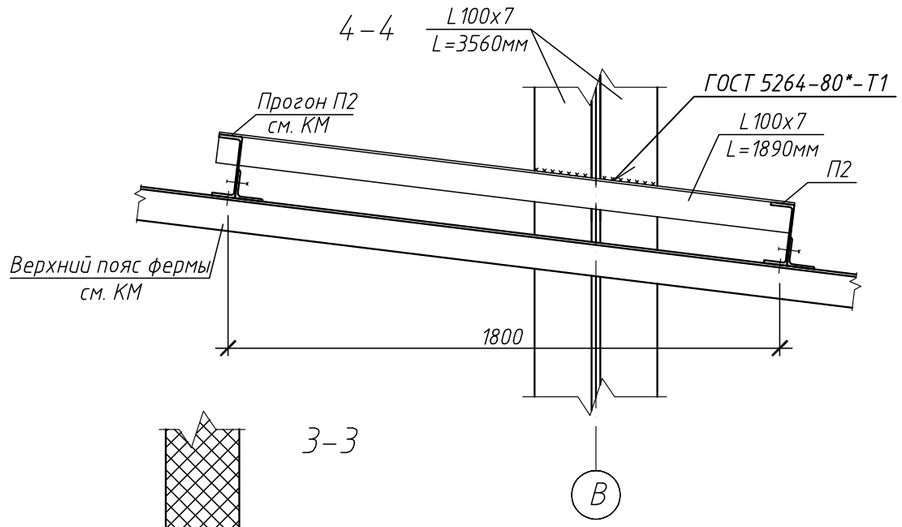

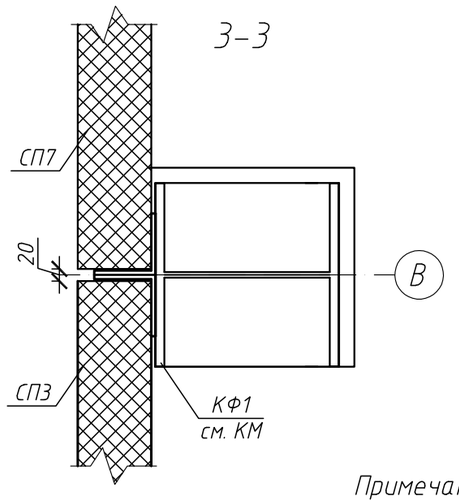

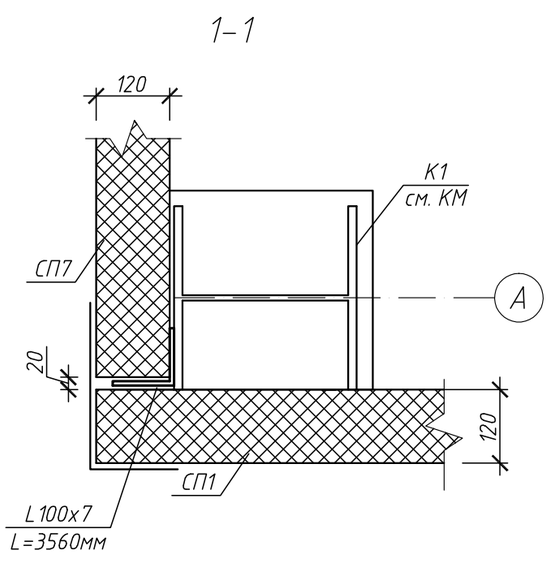

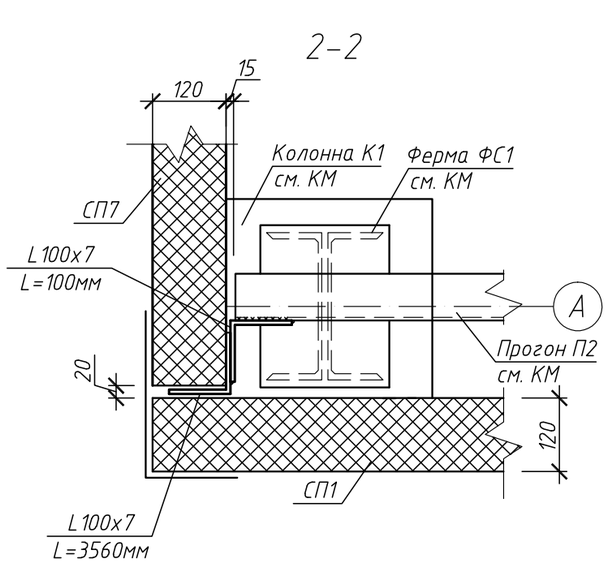

Примечания

1. Общие указания см. лист 1.
2. Данный лист смотреть совместно с листами 7-12.

						РНФ 14-29-00172-1-КР.2		
						Здание с испытательным стендом по адресу: г.Пермь, ул. Академика Королева, 1		
Изм.	Кол. уч.	Лист	N док.	Подп.	Дата			
						Здание с испытательным стендом	Стадия	Лист	Листов
Разраб.		Лядова					Р	11	
Проверил		Плотников							
						Узлы Г, Д	ИМСС УрО РАН		
Н. контр.		Лядов							

Формат А3

Согласовано

Взам. инв. №

Подп. и дата

Инв. № подл.